MONOGRAFÍAS EX OFFICINA HISPANA I

HORNOS, TALLERES Y FOCOS DE PRODUCCIÓN ALFARERA EN HISPANIA

D. BERNAL, L.C. JUAN, M. BUSTAMANTE, J.J. DÍAZ Y A.M. SÁEZ
EDITORES CIENTÍFICOS

2013

TOMO II

UCA Universidad de Cádiz
Servicio de Publicaciones

MONOGRAFÍAS EX OFFICINA HISPANA 1

I CONGRESO INTERNACIONAL DE LA SECAH
EX OFFICINA HISPANA
(CÁDIZ) 3-4 DE MARZO DE 2011

HORNOS, TALLERES Y FOCOS DE PRODUCCIÓN ALFARERA EN HISPANIA

D. BERNAL, L.C. JUAN, M. BUSTAMANTE, J.J. DÍAZ Y A.M. SÁEZ
EDITORES CIENTÍFICOS

TOMO II

EX OFFICINA HISPANA
SOCIEDAD DE ESTUDIOS DE LA CERÁMICA ANTIGUA EN HISPANIA

UCA Universidad de Cádiz
Servicio de Publicaciones

Imagen de cubierta: reconstrucción de un horno con placas portátiles prefabricadas, según V.G. Swan (1984, *The pottery kilns of Roman Britain*, Londres, p. 68, fig. VIII)
Imagen de contracubierta: diseñada y cedida por M. Bonifay (MMSH - Aix en Provence)

Esta obra es resultado del Proyecto de Investigación HAR2010-15733, del Plan Nacional I+D+i del Ministerio de Economía y Competitividad/Feder del Gobierno de España

Edita
Servicio de Publicaciones de la Universidad de Cádiz
c/ Doctor Gregorio Marañón, 3 – 11002 Cádiz (España)
www.uca.es/publicaciones
publicaciones@uca.es

EX OFFICINA HISPANA
Sociedad de Estudios de la Cerámica Antigua en Hispania (SECAH)
Aptdo. de correos 33 - 28680 San Martín de Valdeiglesias (Madrid)
www.exofficinahispana.org
secah.info@gmail.com

© Servicio de Publicaciones de la Universidad de Cádiz
© Sociedad de Estudios de la Cerámica Antigua en Hispania (SECAH)
© De cada capítulo su autor

Maquetación: Trébede Ediciones, S.L.
Imprime: Ocean Color
ISBN Servicio de Publicaciones
de la Universidad de Cádiz: 978-84-9828-405-8 (obra completa)
978-84-9828-407-2 (tomo 2)
ISBN SECAH: 978-84-616-3362-8 (obra completa)
978-84-616-3491-0 (tomo 2)
Depósito Legal: CA 112-2013

Esta Editorial es miembro de la UNE, lo que garantiza la difusión y comercialización de sus publicaciones a nivel nacional e internacional

Cualquier forma de reproducción, distribución, comunicación pública o transformación de esta obra puede ser realizada con la autorización de sus titulares, salvo excepción prevista por la ley. Diríjase a CEDRO (Centro Español de Derechos Reprográficos, www.cedro.org) si necesita fotocopiar o escanear algún fragmento de esta obra.

ÍNDICE

TOMO I

Prólogo 13
Ángel Morillo Cerdán

Introducción 15
Darío Bernal Casasola y Luis Carlos Juan Tovar

HISTORIOGRAFÍA Y PROYECTOS DE INVESTIGACIÓN

Laboratorio virtual «*Amphorae ex Hispania*» (http://amphorae.icac.cat) 21
Piero Berni Millet, Ramón Jàrrega Domínguez y Cèsar Carreras Monfort

Le Céramopôle, « programme transversal » de céramologie de la Maison Méditerranéenne des Sciences de l'Homme 29
Michel Bonifay, Véronique François et Annabelle Gallin

Alfarería romana en *Hispania*. Balance de la investigación, ejemplos paradigmáticos y nuevas perspectivas de estudio 33
José Juan Díaz Rodríguez

El proyecto *Ex officina Meridionali*: Tecnología, producción, difusión y comercialización de cerámicas finas de origen bético en el sur peninsular durante el Alto Imperio 77
María Isabel Fernández-García

La Société Française d'Étude de la Céramique Antique en Gaule (SFECAG) à l'aube de 50 ans d'activités 91
Lucien Rivet et Sylvie Saulnier

RCRF – Fifty-five years of Roman pottery studies 115
Susanne Zabehlicky-Scheffenegger

TALLERES ALFAREROS

PROTOHISTORIA

Documentos para ilustrar una tradición alfarera local: un horno cerámico ibérico en Ronda ciudad 141
Pedro Aguayo De Hoyos, Claudia Sanna y Bernardina Padial Robles

Consideraciones sobre el origen, evolución y difusión peninsular de los prismas cerámicos: a propósito de algunos elementos de tecnología alfarera del asentamiento tartésico y turdetano de Torrevieja (Villamartín, Cádiz) 157
José María Gutiérrez López, Antonio M. Sáez Romero y María Cristina Reinoso Del Río

En torno a los tornos. A propósito de una piedra de torno de alfarero de la I Edad del Hierro conservada en la Colección de Prehistoria de la Comarca de Mérida (Badajoz) 187
Javier Jiménez Ávila

Producción de cerámica orientalizante en Extremadura. Estudio preliminar de los hornos de la Escuela de Hostelería de Mérida (Badajoz) 199
Javier Jiménez Ávila, Javier Heras Mora, Nuria Sánchez Capote y Ana María Bejarano Osorio

Talleres cerámicos en *Gadir* en época postcolonial ¿un modelo alfarero excepcional? 215
Antonio M. Sáez Romero

ROMA *(BAETICA)*

Estructuras humanas de producción: fabricantes de moldes en Los Villares de Andújar (Jaén, España) 251
María Isabel Fernández-García y Begoña Serrano-Arnáez

El horno altoimperial del Cortijo del Río (Marchena, Sevilla). Tipología y producciones cerámicas 257
Enrique García Vargas, Elisabet Conlin Hayes y Cinta Maestre Borge

Los sellos de las ánforas olearias béticas en la Antigüedad Tardía 295
Juan Moros Díaz y Piero Berni Millet

Producción de cerámica en el *ager iliberritanus* hacia fines de la República: el asentamiento productivo de Parque Nueva Granada 307
Pablo Ruiz Montes, María Victoria Peinado Espinosa, José Luis Ayerbe López, Pedro Gómez Timón, José García-Consuegra Flores, Francisco Javier Morcillo Matillas, Julia Rodríguez Aguilera, Ángel Gómez Fernández, María Jiménez de Cisneros Moreno, Rocío López Hernández, Chiara Marcon, Manuel Moreno Alcaide, Begoña Serrano Arnáez

ROMA *(LUSITANIA)*

A olaria baixo-imperial do Martinhal, Sagres (Portugal) 317
Joâo Pedro Bernardes, Rui Morais, Inês Vaz Pinto e Rita Dias

Producción anfórica en *Augusta Emerita* (Mérida, Badajoz) y los nuevos hallazgos del solar de la Escuela de Hostelería 331
Macarena Bustamante Álvarez y Francisco Javier Heras Mora

A olaria romana do Morraçal da Ajuda, Peniche (Portugal): 12 anos de investigação 347
Guilherme Cardoso, Severino Rodrigues, Eurico de Sepúlveda e Inês Alves Ribeiro

ROMA *(TARRACONENSIS)*

Los Vallejos, Casas de Luján II y Rasero de Luján (Saelices, Cuenca). Nuevos datos sobre la producción cerámica en el territorio de *Segobriga* 363
Rui Roberto de Almeida, Jorge Morín de Pablos, Ernesto Agustí García, Dionisio Urbina Martínez, Catalina Urquijo Álvarez de Toledo, Francisco López Fraile, Pablo Guerra García y Laura Benito Díaz

El yacimiento de «La Magdalena II»: un centro alfarero romano del siglo I de nuestra era en Alcalá de Henares (Madrid) 385
César M. Heras Martínez, Ana B. Bastida Ramírez y Raúl Corrales Pevida

Producción anfórica, *figlinae* y propiedad en el *territorium* de *Tarraco (Hispania Citerior)*: últimas aportaciones 399
Ramon Járrega Domínguez

Un atípico centro productor de ánforas de la forma Dressel 2-4 en la Layetania. El taller de Can Collet (Llinars del Vallès, Vallès Oriental, Barcelona) 411
Ramón Járrega Domínguez y Joan-Francesc Clariana i Roig

Hornos cerámicos bajoimperiales y tardoantiguos en el sur de la Comunidad de Madrid: presentación preliminar 421
Luis Carlos Juan Tovar, Juan Sanguino Vázquez, Pilar Oñate Baztán y Eduardo Penedo Cobo

El complejo alfarero de Illa Fradera y el papel de *Baetulo* en el comercio del vino layetano, siglos I a.C./I d.C. 439
Pepita Padrós Martí, Francesc Antequera Devesa, Mario Granollers Mesa, Antoni Rigo Jovells y Daniel Vázquez Álvarez

La *officina* de lucernas romanas de *Elo* (El Monastil, Elda, Alicante) en los siglos I a.C./I d.C. 455
Antonio Manuel Poveda Navarro

Figlinae romanas de *Vareia* y *Calagurris* (La Rioja) 469
Jesús Carlos Sáenz Preciado y María Pilar Sáenz Preciado

El alfar romano de Ermedàs. El taller y su producción (Cornellà del Terri, Girona) 479
Joaquim Tremoleda Trilla y Pere Castanyer Masoliver

TOMO II

PRODUCCIONES Y CONTEXTOS CERÁMICOS EN ÁMBITO ATLÁNTICO-MEDITERRÁNEO

HISPANIA

Del teatro romano de Cádiz. Contextos cerámicos asociados a las fases constructivas y de reforma del edificio 15
Darío Bernal Casasola, Alicia Arévalo González, Macarena Bustamante Álvarez y Verónica Sánchez Loaiza

Contextos cerámicos de la primera mitad del siglo V en el interior de la Meseta. Algunas conclusiones acerca de los materiales del yacimiento de *Las Lagunillas* (Aldeamayor de San Martín, Valladolid) 31
Inés Mª Centeno Cea, Ángel L. Palomino Lázaro y Luis M. Villagangos García

Las ánforas del Cuartel de Hernán Cortés. Nuevos datos para el estudio de la importación y consumo en *Augusta Emerita* 49
Rui Roberto de Almeida y Fernando Sánchez Hidalgo

Teatro romano de *Felicitas Iulia Olisipo*: la *sigillata* de tipo itálico decorada (campañas 2005-2006) 59
Eurico de Sepúlveda y Lídia Fernandes

La cerámica asociada a las construcciones del establecimiento romano de Son Espases (Palma de Mallorca), siglos II-I a.C. 73
María Magdalena Estarellas Ordinas, Alberto López Mullor, Albert Martín Menéndez, José Merino Santisteban y Francisca Torres Orell

La cerámica importada en la ciudad celtibérica de *Segeda* II (Durón, Belmonte de Gracián) 113
Diego Franganillo Rodríguez

Ánforas del foro tardorrepublicano de *Valeria* 127
Horacio González Cesteros

Un pozo de agua romano en el yacimiento «Momo» (Alcalá de Henares): un elemento singular del siglo I de nuestra era en un contexto de ámbito prerromano 145
César M. Heras Martínez, Ana B. Bastida Ramírez y Raúl Corrales Pevida

Un conjunto tardorromano excepcional en Cubas de la Sagra (Madrid): I. La cerámica 159
Luis Carlos Juan Tovar, Juan Sanguino Vázquez y Pilar Oñate Baztán

Lucernas mineras de Riotinto (Huelva) 177
Jessica O'Kelly Sendrós

Produções cerâmicas de *Bracara Augusta* 193
Rui Morais e Jorge Ribeiro

Un contexto cerámico de mediados del siglo I d.C. en el campamento de la *legio VI victrix* en León. La intervención de 1995 en el depósito de San Pedro 209
Ángel Morillo Cerdán y Esperanza Martín Hernández

Cerâmicas finas e territorialidade no Baixo-Império e Antiguidade Tardia: o caso da Ammaia (São Salvador de Aramenha, Marvão) 227
José Carlos Quaresma

Acerca de una nueva forma o fenómeno de *imitatio* en Los Villares de Andújar (Jaén) 237
María Victoria Peinado-Espinosa y María Isabel Fernández-García

Una serie de cerámicas tipo Peñaflor producida en Los Villares de Andújar 245
Pablo Ruiz Montes

A cerâmica de mesa em época tardorepublicana em *Scallabis*: o contributo da campaniense 249
Vincenzo Soria

ITALIA Y OTRAS PROVINCIAS

Urcei per salse di pesce da Pompei-Ercolano: una prima analisi 271
Erika Cappelletto, Darío Bernal Casasola, Daniela Cottica, Macarena Bustamante Álvarez, Macarena Lara Medina e Antonio M. Sáez Romero

Las ánforas de los primeros campamentos de Neuss (Renania, Alemania) 281
César Carreras Monfort y Horacio González Cesteros

Nuove acquisizioni sull'epigrafia anforaria africana. Contesti romani a confronto di età medio e tardo imperiale 299
Fulvio Coletti

Anfore africane tra I e II d.C. a Roma (Ostia 59; Ostia 23; Uzita): rinvenimenti dall'area del Nuovo Mercato Testaccio ... 317
Alessia Contino

Anfore Dressel 2-4 «Tarraconensi» a Roma: ricerche epigrafiche dal sito del Nuovo Mercato Testaccio. Dati preliminari 333
Alessia Contino, Lucilla D'Alessandro, Federica Luccerini, Valentina Mastrodonato e Roberta Tanganelli

Anfore adriatiche a Roma: dati epigrafici dal Nuovo Mercato Testaccio 351
Lucilla D'Alessandro

Produzioni anforiche dalla Penisola Iberica in Sardegna 365
Eliana Piccardi e Cristina Nervi

Produzioni di ceramica comune e lucerne nella baia di Napoli tra la fine del IV e l'inizio del V secolo d.C.: un studio archeometrico e morfo-tipologico 389
Luana Toniolo

La circolazione del vasellame ceramico nella laguna nord di Venezia tra I sec. d.C. e VI secolo d.C. Osservazioni preliminari 403
Luana Toniolo e Daniela Cottica

ARQUEOMETRÍA Y OTROS ESTUDIOS

Caratterizzazione mineralogico-petrografica di anfore e mattoni dalla fornace della prima età imperiale dal sito Puerta Califal-Parador de Turismo (Ceuta, *Mauretania Tingitana*) 421
Claudio Capelli, Roberto Cabella, Michele Piazza, Darío Bernal Casasola y Fernando Villada Paredes

Pervivencias de los hornos cerámicos clásicos en el mundo hispanomusulmán 433
Jaume Coll Conesa

Evidencias arqueológicas de restauración de cerámica. Técnicas antiguas de reparación y recuperación de uso 453
Carmen Dávila Buitrón

Identification of animal species from remains in ancient amphorae by proteomics 475
Sophie Dallongeville, Nicolas Garnier, Darío Bernal Casasola, Michel Bonifay, Christian Rolando & Caroline Tokarski

Comment identifier des traces d'huile d'olive dans des céramiques archéologiques ? 487
Nicolas Garnier, Tony Silvino, Darío Bernal Casasola, Caroline Tokarski et Christian Rolando

VINCENZO SORIA

A cerâmica de mesa em época tardorepublicana em *Scallabis*: o contributo da campaniense

LOCALIZAÇÃO GEOGRÁFICA

A cidade de Santarém situa-se na margem direita do Tejo, a aproximadamente 80 kilómetros da foz do rio. Localiza-se na Freguesia de Marvila, concelho e distrito de Santarém, situado a W 8° 40'30" de longitude e N 39° 14'10" de latitude, segundo a carta militar 1/25000 (1979) folhas 352 e 353.

A Alcáçova, propriamente dita, está inserida num amplo planalto do maciço calcário, cuja implantação sobranceira ao rio Tejo lhe confere uma acessibilidade favorável do ponto de vista fluvio-marítimo, uma vez que se situa entre o oceano e o rio (Arruda, 2000, 6-67), podendo ter funcionado na Antiguidade como porto de acesso ao interior. A sua proximidade do rio aliada à implantação em altura atribui à Alcáçova uma posição estratégica fundamental, de grande domínio visual sobre o Tejo e as lezírias envolventes —Arruda, Viegas e Bargão 2005— (FIGURA 1).

DADOS HISTORIOGRÁFICOS

A investigação arqueológica não pode prescindir da análise crítica dos textos clássicos que fornecem um quadro, embora nem sempre objectivo, dos acontecimentos que esta tenta verificar. No caso presente, confirma-se que a actual cidade de Santarém foi um lugar envolvido em um contínuo processo de ocupação a partir do período sidérico até às épocas moderna e contemporânea, facto certificado pelos vestígios que na sua Alcáçova foram exumados.

Por quanto concerne a ocupação romana da área norte do estuário do Tejo, antes da *deductio* de *Scallabis*, Estrabão descreve a conquista romana do actual território portugês citando a acção do consul Decimo Giunio Bruto *Callaicos*[1] que fortificou a cidade de *Olisipo* (Lisboa) e instalou o seu acampamento na cidade indígena de *Morón* identificada com o sítio de Chões de Alpompé[2], próximo de Santarém.

1. Assim dito por ter conduzido campanhas militares enfocadas à conquista do Noroeste peninsular.

2. Estrabão III, 3, 1. Foi o único autor que fez referência a este sítio. Provavelmente em tempos recentes mudou o próprio topónimo ou deixou de esistir. A existência por um lado de materiais pré-romanos que remontam ao século IV a.C. (Diogo, 1993), sobretudo de um conjunto de materiais romanos (nomeadamente cerâmica campaniense, ânforas itálicas e greco itálicas e diversos metais) datados do século II a.C. que espelham uma ocupação militar, bem como um abundante conjunto numismático, corroboram esta opção (Diogo e Trindade, 1993-4).

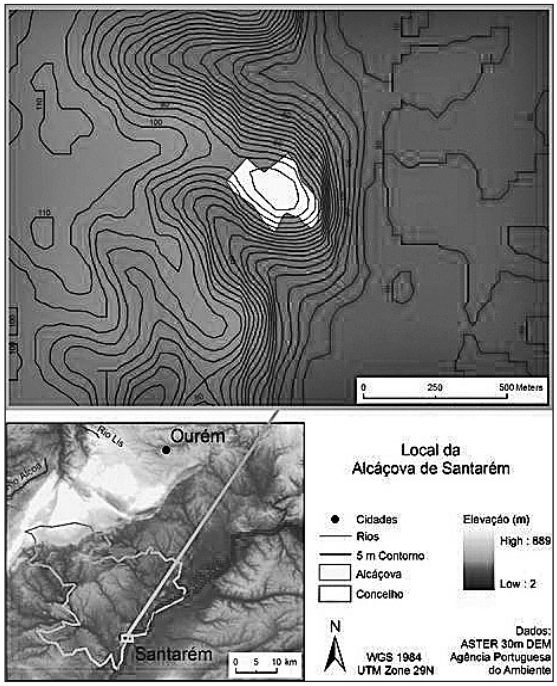

FIGURA 1. Localização topografica da Alcáçova de Santarém (Portugal)

Se se pode excluir a identificação do acampamento militar de *Morón* com a cidade de *Scallabis*[3] , o carácter que esta assumiu no ato da sua fundação está bem expresso no epíteto *Scallabis Praesidium Iulium* mencionado por Plínio, Ptolomeo e o mais «recente» *Itinerarium Antonini*[4] . Provavelmente, trata-se duma antiga lembrança da sua função enquanto sítio com tropas instaladas pela defesa do território envolvente durante a chefia de César na *Hispania Ulterior,* na metade do século I a.C. (61 a.C.).

Acerca da *deductio* desta cidade alguns recentes investigadores não concordam com a cronologia proposta em quanto contestam que no 61 a.C. César estava ainda subordinado hierarquicamente a Pompéio e Crásso e que só a partir do 49 a.C. até a sua morte no 44 a.C. poderia ter tido a legitimação de pôr o seu *cognomen* (*Iulium*) a uma cidade (Faria, 1999). Mantas (1993) considera a hipótese de *Scallabis* ter sido fundada entre o 44 a.C. e o 35 a.C. por causa duma inscrição encontrada em Santarém que se refere a um indivíduo pertencente à gens *Galeria*[5]. Neste sentido Arruda e Viegas (1999) não excluem uma segunda *deductio* em período augustano de seguida àquela de César.

Depois da divisão augustana em *provinciae* dos territórios hispanicos então conquistados (*Tarraconense, Baetica* e *Lusitania*), a importância de *Scallabis* cresceu tanto que se tornou capital do *conventus* que dela tomou o nome (*scallabitanus*) em época tiberiana e claudiana.

AS INTERVENÇÕES ARQUEOLÓGICAS E OS CONTEXTOS DE PROVENIÊNCIA DOS MATERIAIS TARDOREPUBLICÁNOS ITÁLICOS

A Alcáçova é constituída fundamentalmente pelo Jardim das Portas do Sol e por alguns edificios de cariz religioso e habitacional.

É graças às dezoito campanhas de escavação dirigidas pela professora Ana Margarida Arruda com mais de 1.000 metros quadrados de área escavada que a zona conhecida como Alcáçova começa a revestir um importante papel por quanto concerne os estudos de arqueologia romana. No presente trabalho tentar-se-á uma leitura dos contextos de deposição e de abandono da cerâmica campaniense que em última análise permitirá descodificar os padrões de povoamento local durante a época tardo republicana.

Entre o 1983 e o 1991, as primeiras áreas intervencionadas sistematicamente seguindo a metodologia de Wheeler-Ferdiére (sistema de *banquettes*) foram a do Horto e do Jardim —Cortes 1 a 9— (Viegas, 2003, 245). A intervenção na Igreja de Santa Maria de Alcáçova devida a sua recuperação pela Direcção Geral dos Edifícios e Monumentos

3. As razões de proximidade não justificam esta identificação. Além disto os dois sítios têm topónimos pre-romanos diferentes e ao mesmo tempo mencianados nas fontes (Plinio, *Naturalis Historiae*) e atestados em achados epigráficos (veja-se Guerra A., 1995, 34-3 e 99-102).

4. Finais do século III-inícios do IV. Trata-se de um registro das stationes e das distâncias entre as localidades próximas das vias do Império romano. A cidade de *Scallabis* tinha ligações viárias com *Olisipo*, *Bracara Augusta* e *Emerita Augusta* (veja-se Pereira, 2008, 13-14).

5. No período tardorepublicano e imperial foram inscritas na *Gens Galeria* diferentes localidades da Península Itálica mas também importantes provincias como a *Gallia Cisalpina* e *Lugdunense*, a *Africa*, a *Baetica*, a *Tarraconense* e a *Lusitania*.

Nacionais entre 1992 e 1993 permitiu confirmar quanto até então se supunha acerca dos níveis de ocupação romana no planalto da Alcaçova.

No Largo da Alcáçova 3-5, os trabalhos dos seguintes três anos (1994-96), reflexo das obras para a construção de uma piscina e duma unidade hoteleira de turismo de habitação (Viegas, 2003), incidiram sobre o que depois se identificou como o *podium* de um templo romano, até agora o unico testemunho monumental que confirma a importância da antiga colonia romana, e a re-escavação das cisternas romanas, junto da muralha da Alcáçova virada à Estrada de Alfange. No âmbito dos trabalhos de escavação do templo, foram intervencionadas, para além da área da piscina, outras que correspondem às fachadas Sul, Oeste, Norte e Este (Arruda e Viegas, 1999); nestes sectores foram identificados vários depósitos e estruturas datáveis de época romana republicana e imperial. No 1997, tendo como objectivo a salvaguarda através do registo arqueológico da área afectada pela instalação de condutas de esgoto, procedeu-se à escavação de dezenove quadrículas implantadas em três diferentes áreas: no interior do Jardim das Portas do Sol, no Largo da Alcáçova e nos Viveiros do Jardim. Os níveis reconhecidos apontam para o período romano imperial e moderno mas só no interior dos Viveiros do Jardim das Portas do Sol é que se identificaram níveis conservados que documentam a ocupação republicana. É a partir deste presuposto que as escavações dos anos 1999 e 2000 nos Viveiros do Jardim e no 2001 na zona anexa ao restaurante do Jardim das Portas do Sol, área prevista para a construção de uma cozinha, são para considerar as que mais incidiram na historia das intervenções da Alcaçova de Santarém. De facto a adopção da metodologia de registo e de escavação proposta por Barker-Harris se revelou ser a mais adequada para a compreensão da complexa estratigrafia da Alcáçova. Anteriormente, em 1998, a intervenção arqueológica preventiva no nº 9 da Avenida 5 de Outubro consistiu na abertura de um total de nove quadrículas, que corresponderam a valas para reforço das fundações dum imóvel. A obra pûs a descoberta vários contextos arqueológicos datados da época tardo republicana com um abundante espólio associado que não pode que reforçar as leituras feitas sobre a primeira ocupação romana do sitio.

As áreas da Alcáçova de Santarém intervencionadas são:

1. Área do horto do Jardim (1983-1987);
2. Escavações no Jardim (1988-1989);
3. Escavações na Igreja de Santa Maria de Alcáçova (1992-1993);
4. Escavação do Templo (1994-1996);
5. Escavação no Largo da Alcáçova e na área do Jardim (1997);
6. Escavações na Avenida 5 de Outubro no 9 (1998);
7. Escavações na área dos antigos Viveiros e no Restaurante do Jardim (1999-2001).

De maneira geral, os dados estratigráficos se salientam numa série de ocupações da Alcáçova que apontam para o período sidérico, romano, islâmico e posteriores. Para o que concerne este studo, os níveis romanos, e consequêntemente também os da Idade do Ferro, foram afectados por inúmeras fossas ou silos de época islâmica e por habitações e estruturas de armazenamento e captação de água —cisternas e poços— (Viegas, 2003).

Por causa destes factores uma boa parte do conjunto de campaniense não possui um «fiavél» enquadramento estratigráfico e contextual portanto as ilações dedutiveis em contextos fechados são neste caso reduzidas **(FIGURA 2)**.

A CERÂMICA CAMPANIENSE DE *SCALLABIS*

METODOLOGIA

A cerâmica campaniense objecto do presente estudo provêm das diferentes escavações arqueológicas decorridas entre o 1983 e o 2001 na Alcáçova de Santarém.

No presente estudo a cerâmica será agrupada por fabrícos sendo difícil tentar um estudo contextual estando perante a materiais saídos de escavações que tiveram diferentes metodologías de abordagem e consequentemênte um diferente tipo de impacto sobre o tipo de recolha dos materiais[6].

6. Veja-se o início do apartado: «As intervenções arqueológicas e os contextos de proveniência dos materiais tardorepublicános itálicos».

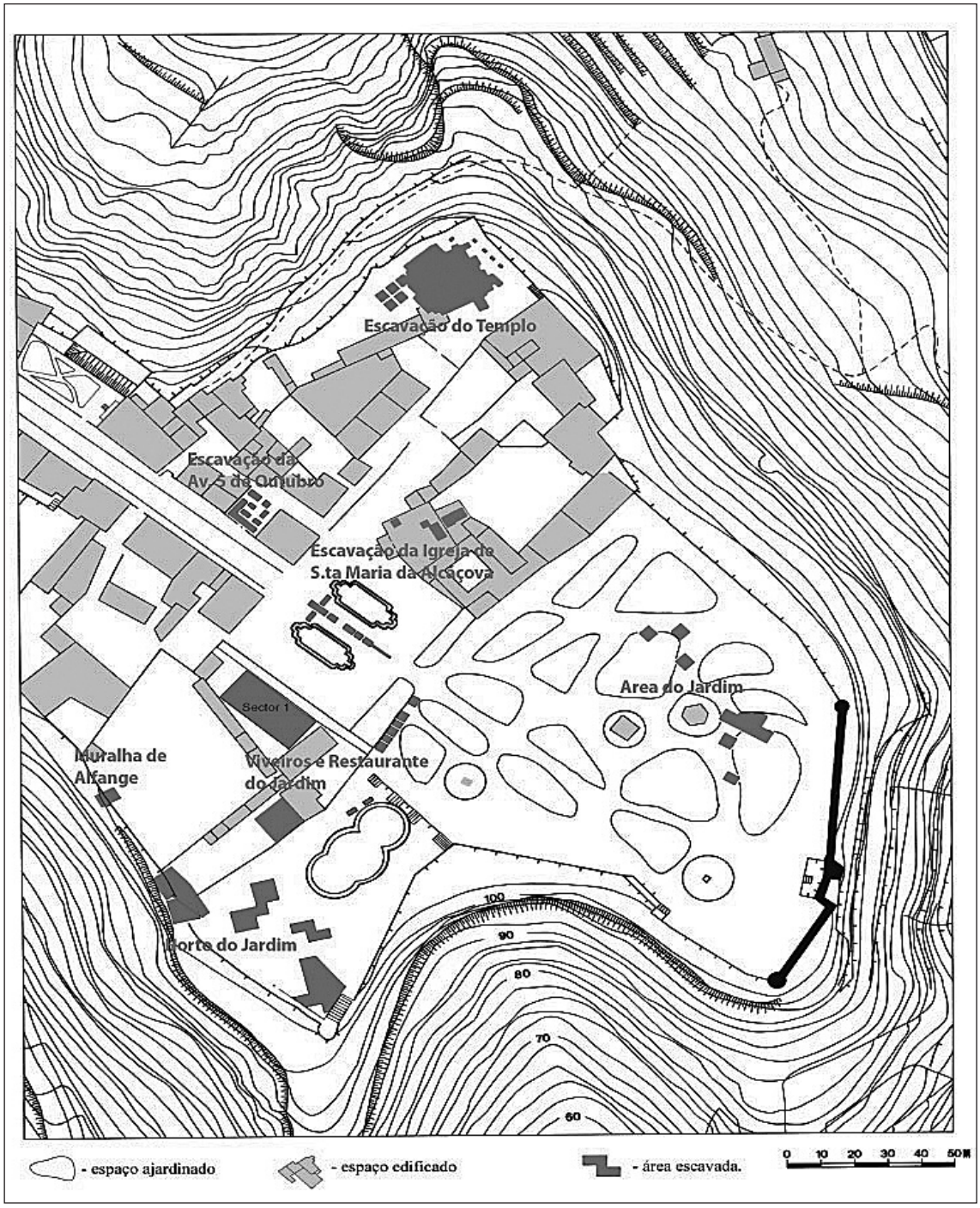

FIGURA 2. A Alcáçova de Santarém. Em cinza escura as áreas intervencionadas e as respectivas denominações

Na descrição das peças tentou-se manter as nomenclaturas das duas principais tipologias (Lamboglia, 1952 e Morel, 1981) e não excluir *a priori* uma delas, pois os benefícios que as duas aportam no estudo cerámico são tão diferentes quanto necessários. A nível prático a escolha da nomenclatura do Lamboglia se concretiza numa mais rápida identificação mental duma forma (provavelménte dévido a sua «simplicidade» tipológica ou ao seu longo período de utilizo), quando a sistematização do Morel aponta mais para uma classificação pormenorizada das características técnicas dum singulo indivíduo entregando-lhe um enquadramento histórico-geográfico certo graças aos inúmeros parallelos que o

autor disponibiliza na sua obra. Portanto se chegou a conclusão que a «simplificação» da primeira tipologia não contrasta com a «hierárquica» classificação do Morel mas que se completam entre si.

Os métodos de quantificação utilizados no presente estudo se resumem na contabilização dos fragmentos, classificáveis e não, e na contagem do número mínimo de indivíduos (NMI) com base nos bordos, tudo de acordo com os critérios estabelecidos na Mesa Redonda que teve lugar em 1998 em Mont Beuvray. Tudo isto se acompanhou a uma previa distinção dos fabrícos que foi feita tendo em conta a sistematização da cerâmica de tipo campaniense nas três grandes classes universais (A, B e C) do Lamboglia, depois objecto de revisão por varios autores.

Além disto se consultou a publicação *Lattara* 2001 para afinar a cronologia das várias formas reconhecidas (Py *et alii*, 2001).

Nos limites do possivél se tentou também uma pequena descrição das pastas e vernizes de cada fragmento cerâmico beneficiando do contributo do Munsell Soil Chart (2000) e de uma lupa a 20x.

AS FORMAS

Neste parágrafo descrever-se-á quais são as formas encontradas nas escavações da Alcáçova de Santarém entre o 1983 e o 2001. Utilizar-se-á portanto a terminologia de Lamboglia e Morel para identificar as diferentes formas que serão agrupadas em categorias de utilização próprias dum serviço de mesa. É também importante não esquecer que estes manufactos são relacionados quer com a esfera do quotidiano quer com os rituais religiosos típicos das crenças romanas.

TAÇA

Trata-se de um vaso para beber e/ou comer com boca larga, mais ou menos profunda.

• **Lamb. 1 - F 2300** é uma taça não muito profunda, com o fundo anular muito baixo, o pé oblíquo e uma ou duas caneluras na parte exterior do bordo. Esta forma encontra-se atestada como uma produção em campaniense B da Etrúria e de *Cales*/Teano.

• **Lamb. 31b? - F 2970** é uma taça bastante profunda com uma vasca mais ou menos aberta com as paredes ligeiramente obliquas e finas. Esta forma encontra-se atestada em campaniense A.

• **Lamb. 28a - F 2610** presenta uma carena na parte inferior do corpo mais ou menos acentuada, com paredes oblíquas; o bordo arredondado é dobrado para o exterior e o fundo é baixo e anular. Na Alcáçova de Santarém esta forma está documentada em pasta cinzenta embora a forma reconduza ao repertório da campaniense A.

• **Lamb. 27 - F 2780** tem por característica principal um bordo bastante rientrante e arredondado, paredes curvas e o fundo côncavo sendo os pés oblíquos. Esta forma encontra-se atestada em campaniense A.

PRATO/PATERA

É arqueologicamente certificado, dado o elevato número de fragmentos encontrados, que este tipo de artefacto foi muito comum e usado na antiguidade sendo também utilizado a nível cultual.

• **Lamb. 5/7 - F 2230/2280** As diferéncias morfológicas entre uma Lamb. 5 e uma Lamb. 7 residem no perfil do bordo: o primeiro tipo apresenta um bordo arredondado que sem nenhuma carena se cola ao seu corpo enquanto a Lamb. 7 tem um corpo que se cola com o bordo formando uma marcada carena. Neste caso o bordo pode ser bastante alto e mais ou menos rectilíneo. Os fundos, as decorações presentes e as capacidades de conteúdo são similares sendo muito frequente encontrar uma forma intermédia (Lamb. 5/7), indício dum tipo de produção artesanal. Esta forma encontra-se atestada em campaniense A, em B da Etrúria e de *Cales*/Teano e por fim em pasta cinzenta.

• **Lamb. 55 - F 2234** é distinguível das anteriores formas pelas características morfológicas do bordo que se apresenta espesso, reentrante e de forma arredondada; esta forma não é muito profunda e presenta paredes oblíquas de perfil as vêzes côncavo. A sua produção é original da baía de Nápoles (campaniense A).

• **Lamb. 6 - F 1440** é um prato caracterizado da uma borda com ampla banda que tem um labio dobrado para cima. Esta forma é documentada quer em pasta cinzenta quer em campaniense A.
• **Lamb. 36 - F 1310/1320** apresenta um bordo em aba de faces paralelas, ligeiramente curvo e pendente com lábio arredondado. Um ressalto não sempre marcadamente anguloso se situa em conjuntura entre o bordo e a oblíqua parede. As peças de Santarém foram produzidas em campaniense A.

VASO - COPO/PYXIS

Tratam-se de pequenos vasos de forma cilíndrica, com perfil côncavo, sem asas, profundos e com pé largo e oblíquo. A nível funcional podem ser interpretados como *pocula*[7] para beber ou como simples contentores de pequenos objectos (Lamboglia, 1952, 145), mas foram também definidos como saleiros, objectos rituais (Morel, 1981, 409) ou, em contextos áticos, como contentores de cosméticos ou joalharia, geralmente associados a ambientes funerários (Arruda, 1997).

• **Lamb. 2 - F 1220/1230** é um copo de perfil côncavo com bordo arredondado e caracterizado por uma acentuada carena junto à base que é constituida por um pé oblíquo e largo. A maioria das peças da Alcáçova percentem à campaniense B de *Cales* e às produções em pasta cinzenta.
• **Lamb. 3 - F 7540/ 7550** é um recipiente com paredes côncavas que tem uma característica base plana e quase aderente à superficie de apoio com um pé oblíquo caraterizado dum pequeno degrau no fundo externo. É atestada em campaniense B de Etrúria e de *Cales*/Teano.

SUPORTE OU PEQUENO RECIPIENTE

• **Lamb. 4 - F 1410** é um artefacto com uma reduzida capacidade de conteudo por causa das pequenas dimensões e da altura interna do seu bordo que é de acerca de 1 centímetro: é por isso que se pensou a este objecto como suporte de um outro recipiente. Contudo é uma forma muito característica e reconhecível por um bordo externo mais ou menos dobrado e por um pé que geralmente apresenta uma altitude variável provavelmente consoante o período de fabrico da peça (Lamboglia, 1952, 146). O único exemplar reconhecido foi produzido nas oficínas da região de *Cales*/Teano.

LUCERNA

É considerada como o artefato cerâmico por excelência para a iluminação doméstica e pública, sendo também usado em âmbito cultual (**FIGURA 3**).

PRINCIPAIS CONTEXTOS E ASSOCIAÇÕES DE MATERIAIS

Neste parágrafo definir-se-ão os principais contextos onde a presença da campaniense resulta ser uma considerável parte do conjunto de materiais aí encontrados. Através a escolha dos mais fiáveis contextos tardorepublicanos que compõem o panorama estratigráfico da Alcáçova, permitir-se-á uma mais pormenorizada compreensão das dinâmicas ocupacionais daquele período e as associações de materiais contribuirão a procurar as bases necessárias para que se possam datar os vários contextos analisados. Ir-se-ão utilizar os contributos dos estudos de Viegas, 2003 e Almeida, 2006 para esclarecer a situação estratigrafica da Alcáçova de Santarém.

O HORTO DO JARDIM (1983-1987)

CORTE 1, F15 E G16

Destas duas sondagens sairam respectivamente 13 e 12 fragmentos de cerâmica campaniense. A maioria destes pertencem às produções de *Cales*/Teano sendo também atestados fragmentos da Etrúria, de pasta cinzenta e um fragmento inclasificável de campa-

7. Aqui no sentido de vaso para beber (do latino *poculum* = copo).

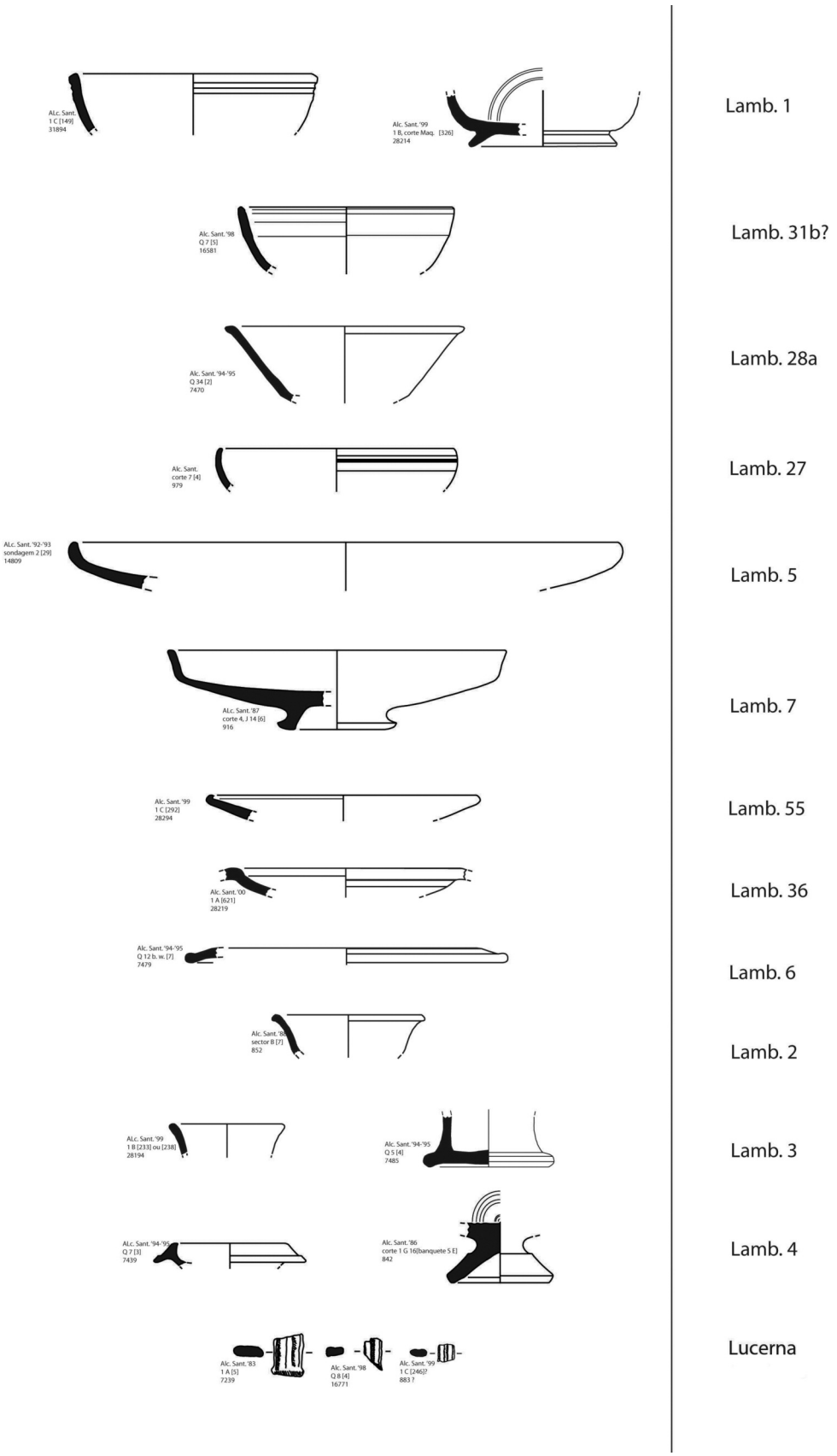

FIGURA 3. Tabela resumida das formas encontradas na Alcáçova de Santarém

niense A. No quadrado F15 foi detectada uma sequência estratigráfica completa, tratando-se de um pavimento e vários estratos de aterro/remodelações (Almeida, 2006, 18) que correspondem às níveis 3/ 3a/ 3b/ 4 onde se exumou o conjunto de campaniense em questão. O quadrado G16 revela uma das «causas» que provocaram a afectação dos níveis romanos e sidéricos no planalto da Alcáçova: a abertura dos silos de época islâmica. É de sublinhar que também neste quadrado a campaniense B de *Cales*/Teano é muito mais representada respecto à da Etrúria, de Nápoles ou das produções em pasta cinzenta.

A ÁREA DO JARDIM (1988-1989)

SECTOR B

Este sector forneceu um amplo espólio de materiais romanos tendo sido possível identificar no seu interior níveis preservados. É o conjunto de materiais exumados no nível 7 que possibilita uma paradigmática associação de artefactos em uso durante o período tardorepublicano: cerâmica de paredes finas, cerâmica cinzenta romana, *terra sigillata* itálica, cerâmica comum romana, cerâmica a bandas pintadas da Idade do Ferro, cerâmica polida manual da Idade do Ferro, cerâmica cinzenta da Idade do Ferro, cerâmica comum da Idade do Ferro, Dressel 1, Dressel 7/11, Haltern 70, Maña C2b, Maña C1[8]. Em associação a estes foram encontrados 68 fragmentos de campaniense pertencentes às produções de *Cales*/Teano, da Etrúria, em campaniense A de Nápoles e em pasta cinzenta. No repertório formal se encontram Lamb. 1-F 2300, Lamb. 2-F 1220/1230, Lamb. 5/7-F 2230/2280, Lamb. 55-F 2234 em campaniense A. Estas formas têm um arco cronológico de utilizo que cobre todo o século 1 a.C. e portanto neste sector se vem a concretizar uma típica associação formal de campaniense tardo republicana que compreende uma taça (Lamb. 1), um copo (Lamb. 2) e um prato (Lamb. 5/7 e/ou Lamb. 55)[9]. Este frequente tipo de associação poderia ser considerado como um indicio de um pré-estabelecido serviço de mesa em campaniense e que estas formas sugereriam em que maneira se concretizariam os principais hábitos comensais romanos.

CORTE 5 E 7

No corte 5 foram exumados 6 fragmentos de campaniense de produção caleno-teanense, um etrúsco, um a pasta cinzenta e um provável fragmento de campaniense A. Embora este corte se encontrasse bastante afectado contudo foi possivél reconhecer níveis onde a campaniense estivesse em associação com materiais do mesmo período:o nível 4 de facto compõe-se de materiais de período romano republicano —*terra sigillata* itálica, ânforas da Classe 32, Classe 15 e Dressel 1— (Viegas, 2003, 235-236). O significativo conjunto de 38 fragmentos de campaniense A, B de *Cales*/Teano, B da Etrùria e de pasta cinzenta exumados no corte 7 (a maioria dos quais proveniente do nível 4) em associação com materiais de ampla cronologia (tardo-republicano-imperial) como cerâmica de paredes finas, *terra sigillata*, ânforas Dressel 1, Classe 32, Classe 67, Dressel 7-11, Dressel 12, confirma uma ocupação tardo republicana do sector anterior à construção de estruturas imperiais e ao entulho medieval.

CORTE VIII.3, .8, .9

Os níveis de época romana neste sector foram perturbados pela construção duma cisterna do século XVI com cobertura em abóboda de tijolo maciço e que se implanta em profundidade, na rocha de base. A sua construção provocou a remoção de um conjunto significativo de níveis arqueológicos. Apesar desta situação, a cerâmica campaniense encontrada nos quadrados 3, 8 e 9, além daquela inventariada sem um número específico de quadrado, resulta ser um indício duma presença tardo republicana também nesta «afectada» zona da Alcáçova de Santarém. Trata-se de um conjunto de 20 fragmentos atribuídos de forma geral ao

8. As datações para estes diferentes classes de materiais apontam todas para um período de utilizo enquadravél no século 1 a.C., embora o início e o fim de produção possam ser anteriores e posteriores ao século 1 a.C.

9. A associação entre Lamb. 55 em campaniense A, Lamb. 5 em B e Lamb. 2 em B aparece ser atestada em Lattes no primeiro quartel do século 1 a.C. (Py *et alii*, 2001, 514).

corte VIII no qual se integram fragmentos pertencentes às produções de *Cales*/Teano sendo também atestado um fragmento da Etrúria, dois de pasta cinzenta e cinco de campaniense A. Formalmente são reconheciveis as formas Lamb. 1 em campaniense B de *Cales*/Teano, Lamb. 5/7 quer em campaniense de *Cales*/Teano quer em campaniense A e uma Lamb. 36 em campaniense A. Os quadrados 3, 8 e 9, com respectivamente nove, nove e cinco fragmentos, refletem o mesmo padrão formal de mesa já anteriormente descrito, devendo adicionar a este a forma Lamb. 2.

O TEMPLO (1994-1996)

Na Alcáçova de Santarém nº 3-5 se pôs à descoberta o *podium* dum templo a planta quadrangular (15,45 × 15,25 metros), fabricado em *opus caementicium* e revestido a silhares. As áreas de escavação foram divididas em seis zonas: quadrados da área da piscina, fachada Sul do *podium*, fachada Oeste do *podium*, fachada Norte do *podium*, fachada Este do *podium*, quadrados do topo do *podium*. Em todos os quadrados foi exumada cerâmica campaniense embora hajam alguns quadrados onde esteja mais representada. Dos 135 fragmentos encontrados nos diferentes quadrados, 80 (acerca do 60%) provêm do quadrado Q1 (13 fragmentos), Q11 (11 fragmentos), Q12 (11 fragmentos), Q13 (9 fragmentos), Q14-17 (25 fragmentos) e Q30 (11 fragmentos). Destes quadrados podem se destacar o nível 8 do Q1, o nível 32 do Q11, os níveis 6 e 7 do Q12b, os níveis 13 e 14 do Q14-17E, os níveis 4 e 5 do Q14-17 e o nível 2 do Q30. Estes níveis, além de ter contido um considerável numero de fragmentos de campaniense, permitem certificar esclarecedoras associações de campaniense com materiais da mesma cronologia, importantes para a definição da *facies* artefatual tardo republicana[10]. O *terminus post quem* proposto para a construção do templo —meados do século 1 a.C.— (Arruda e Viegas, 1999) basea-se de facto na associação de cerâmica campaniense de forma Lamb. 1 com ânforas Dressel 1 e Maña C2 reconhecida no Q13, associação que bem se integra no âmbito cronologico sugerido.

A CAMPANHA DO 1997

O conjunto de campaniense exumado nesta intervenção é de 44 fragmentos entre os quais predominam os de *Cales*/Teano, seguido pelo fabrico a pasta cinzenta (7 fragmentos), pela campaniense A (6 fragmentos), e pelo fabrico da Etrúria (3 fragmentos). Os quadrados onde foram encontrados notáveis conjuntos de campaniense são o Q7 (7 fragmentos), Q18 (6 fragmentos) e Q19 (11 fragmentos). Entre estes destaca-se o nível 4 do Q7 que se revelou ser um derrube duma parede romana (presença de estuques pintados) com materiais do século II d.C. —a datar o estrato foi a *terra sigillata*— (Viegas, 2003, 272), portanto a presença dos cinco fragmentos de campaniense (entre os quais uma Lamb. 1 e uma patera) devem ser considerados como «intrusões». O nível 9 do Q18 corresponde ao período tardorepublicano (Viegas, 2003, 272; Almeida, 2006, 25), embora não seja atestada a presença de campaniense que, por outro lado, está presente em outros níveis revolvidos do mesmo quadrado. No estrato 9 do Q19 a ceramica campaniense está presente (quatro fragmentos entre as quais foi possível distinguir uma Lamb. 1 e três Lamb. 5/7) em associação com cerâmica de paredes finas, cerâmica cinzenta romana, cerâmica comum e cinzenta romana, cerâmica a bandas pintadas da Idade do Ferro, cerâmica polida manual da Idade do Ferro, cerâmica cinzenta da Idade do Ferro, cerâmica comum da Idade do Ferro, ânforas Dressel 1 e indeterminadas Lusitanas antiguas, provenientes da Bética costeira, da *Tarraconensis* e da Península Itálica.

A AVENIDA 5 DE OUTUBRO (1998)

A importância desta intervenção na óptica dos estudos sobre dos contextos tardorepublicanos deve-

10. Refere-se aqui à associação da campaniense com formas típicas do repertório tardo da sua produção (seja em campanienseA, em B de *Cales*/Teano, seja da Etrúria ou em pasta cinzenta) com cerâmica de paredes finas, cerâmica cinzenta romana, *terra sigillata* itálica, cerâmica comum romana, cerâmica a bandas pintadas da Idade do Ferro, cerâmica polida manual da Idade do Ferro, cerâmica cinzenta da Idade do Ferro, cerâmica comum da Idade do Ferro, ânforas Greco-itálicas (ráras), Dressel 1, Dressel 2/4, Dressel 7/11, Haltern 70, Maña C2.

se ao descubrimento de alguns níveis preservados associados a estruturas. Uma das mais completas sequências tardo republicanas foi identificada no quadrado 8 onde a primeira camada «integra» era o nível 3 que se sobrepunha ao 4 sob as quais se encontrava a estrutura 5 à qual se associva um piso formado por caliças compactadas que removido deixou aflorar a camada relativa ao primeiro momento de utilização da estrutura 5 (Almeida, 2006, 25-26). Nesta intervenção se identificaram 37 fragmentos de campaniense e só no Q8 foram apanhados 23, dos quais 11 no nível 3 e 11 no nível 4. É importante referir que a maioria dos fragmentos pertencem à campaniense A (14 fragmentos entre os quais se reconheceu uma Lamb. 5/7, uma Lamb. 36 e uma provável Lamb. 27) mas que são também presentes o fabrico de *Cales*/Teano e as produções em pasta cinzenta (entre os dois fragmentos identificados se reconheceu um fragmento de lucerna com verniz negro). Em associação a este conjunto se recolheu também cerâmica a paredes finas, comum romana e da Idade do Ferro, ânforas Dressel 1, Lamboglia 2, Maña C2b, Dressel 20/25 gaditana, indeterminadas da Bética costeira e Lusitanas antiguas.

OS VIVEIROS DO JARDIM (1999-2000)

Só na escavação desta área que foi dividida nos sectores 1 A, 1 B e 1C provém o 44% do total dos fragmentos de campaniense da Alcáçova de Santarém. Foram identificadas estruturas quadrangulares dispostas em função de arruamento que ao longo do período de utilização se tornaram objecto de multiplas acções de remodelação consoante o ganho ou a perda duma específica função. Se identificaram portanto um extenso numero de níveis de período tardorepublicano e imperial assim que se conseguiu estabelecer cinco grandes fases cróno-estruturais que sintetizariam os dados obtidos para o período romano (Almeida, 2006). As primeiras duas fases interessam os níveis tardorepublicanos onde a campaniense reveste um importante papel para a datação destas. Se a fase I se apresenta como um período de utilizo das realidades da Idade do Ferro para construir, remodelar e abandonar estruturas durante o segundo quartel-meados do 1 a.C., durante a fase II foram reconhecidas acções de alteração do espaço com remoção de construções e estratos anteriores e remodelação-reedificação de outras estruturas já existentes, tudo isto entre os finais do período tardorepublicano/ inícios do reinado do Augusto e os finais do século 1 d.C..

Por quanto concerne a cerâmica campaniense encontrada nestes sectores a maioria enquadra-se nas produções de *Cales*/Teano (acerca do 70%) e a seguir está atestada a presença de campaniense A (15%), das produções a pasta cinzenta (12%) e da produção da Etrúria (4%). Os níveis seleccionados relativos à fase I (UU.EE. [221], [252], [688]) revelam todos uma evidente associação de materiais típica do século 1 a.C.: campaniense, paredes finas, cerâmica comum, fragmentos de cerâmica ática, ânforas Dressel 1itálicas e béticas, Maña C2b, Pellicer B-D, produções do Guadalquivir como a Classe 67 e provável Oberaden 23/Haltern 71. Passando à fase II, se o estrato [268] presenta a mesma associação de materiais descrita para a fase I, as UU.EE. [200], [201] e [238] mostram uma mudança a nível de cultura material: além da costante presença de campaniense, das paredes finas e das ânforas Dressel 1 e Maña C2, começam a ganhar um impotante papel a *terra sigillata,* as ânforas Dressel 7/11 e as produções do Guadalquivir (Classe 67, Haltern 70, Dressel 12).

O RESTAURANTE DO JARDIM (2001)

Nesta intervenção se percebeu que a sequência ocupacional era muito semelhante à da área dos Viveiros: de facto foi possível estabelecer que se tratava «duma continuação das mesmas realidades» (Almeida, 2006, 28). O período tardorepublicano está atestado em muitos níveis sobrepostos que sugerem uma contínua série de ocupações dum mesmo espaço. Resulta interessante notar que nos inícios da ocupação romana os precedentes níveis da Idade do Ferro foram nívelados (e cortados se demasiado elevados) e reaproveitados enquanto bases para a edificação dos muros. A campaniense destes níveis está relacionada a todos os fabricos já encontrados em outros sectores da Alcáçova assim como está associada às mesmas classificações tipológicas **(FIGURA 4)**.

OS FABRICOS DA CÊRAMICA CAMPANIENSE

A CERÂMICA CAMPANIENSE A

Está representada no conjunto estudado por 166 fragmentos dos quais se conseguiu identificar 36 indivíduos. Em térmos de percentágens, este tipo de fabrico está representado por 16% do total dos fragmentos de cerâmica campaniense recolhida na Alcáçova de Santarém entre o 1983 e o 2001 e por 13% do NMI reconhecidos.

Tecnicamente presenta uma pasta não-cálcaria, com presença de pequenas inclusões brancas e piroxena. A fractura é regular e o cor da pasta é entre o alaranjado e o avermelhado (M2.5YR 5/8, M5YR 4/6-6/6, M7.5YR 4/3-4/4-5/4, M10YR 5/4). O verniz é geralmente negro sendo comuns as tonalidades que vão do castanho até o verde azeite; o brilho varia entre tons azulados, iridescentes e opaco em algumas peças. É necessario sublinhar que as diferentes nuanças descritas, quer nas pastas quer nos vernizes, são relacionaveis com os processos de cozedura que, no presente caso, se referem à modalidade A (cozedura oxidante e arrefecimento reductor) e com os processos pré e pos-deposicionais.

Quanto ao repertório decorativo, estão presentes os típicos círculos concêntricos impressos no fundo dos pratos Lamb. 5/7 e 36 e na taça Lamb. 27, sendo presente num fundo duma 5/7 a decoração em *guilloché.* Se destacam apenas duas estampilhas em forma de palmetas, ambas conservadas no fundo interno de duas Lamb. 27. No repertório formál foi possível reconhecer as Lamb. 36/ F 1310, Lamb. 5-7/F2250-60, Lamb. 27/F 2760-80, Lamb. 55/F 2234 e um pé duma provável kylix Lamb. 42Bc.

A CERÂMICA CAMPANIENSE B DE ETRÚRIA

Está representada no conjunto estudado por 50 fragmentos dos quais se conseguiram identificar 10 indivíduos. Em térmos de percentágem, este tipo de fabríco está representado por 5% do total dos fragmentos de cerâmica campaniense recolhida na Alcáçova de Santarém entre o 1983 e o 2001 e por 3% do NMI reconhecidos.

Presenta uma pasta con tonalidades que vão de um bege cinzento a um rosado palido (M5YR 7/4-7/6; M7.5YR 7/3–8/6; M10YR 7/2–8/4), muito fina e depurada, sem inclusões visíveis macroscopicamente. O verniz é negro, bem aderente, liso ao tacto e presenta um brilho mate ou reflexos metálicos, às vezes azulados e/ou esverdeados-dourados. O unico tipo de decoração é presente no fundo pertencente a uma Lamb. 5/7 onde estão presentes faixas de *guilloché*. Se reconheceram as seguintes formas: Lamb. 1/ F 2320, Lamb. 3/ F 7500, Lamb. 5/ F 2250, Lamb. 7/ F 2270 e Lamb. 5/7

A CERÂMICA CAMPANIENSE B DE *CALES*/TEANO

Está representada no conjunto estudado por 697 fragmentos dos quais se conseguiram identificar 217 indivíduos. Este tipo de fabrico está representado por 65% do total dos fragmentos de cerâmica campaniense recolhida na Alcáçova de Santarém entre o 1983 e o 2001 e por 73% do NMI reconhecidos.

Macroscopicamente presenta uma pasta calcária clara com tonalidades que vão do beige cinzento até um rosado-amarelado (M5YR 7/4-7/6, M7.5YR 7/3-7/6). Apresenta-se bem depurada embora não seja estranho encontrar pequenas inclusões de mica, piroxena, particulas brancas (podem se tratar de feldspato alcalino ou plagioclase) e vacúolos provavélmente devido à elementos queimados em fáse de cozedura que afectam também o verniz. Isto é negro ou castanho escuro com reflexos mais ou menos acentuados com nuanças azúis, douradas, verdes; são fraquentes manchas acastanhadas visíveis na superficie do revestimento. A nível macroscópico hà alguns problemas na identificação certa de alguns fragmentos tendo poucos instrumentos, se não os descritivos, para diversificar a assím dita B de Etrúria da B de *Cales*/Teano (veja-se também Pedroni, 1986; 1990, 185-191 *apud* Adroher e López Marcos, 2000, 153-154 in Aquilué *et alii*, 2000).

A decoração impressa em losangos nos fundos dos pratos Lamb.5/7, outrora atribuída às produções norte africanas Byrsa, parece constituir uma característica distintiva das produções de *Cales* (Morel, 1981; Adroher e López Marcos, 2000, 154). Nos pratos Lamb. 5/7 pode-se também encontrar decoração em faixas de

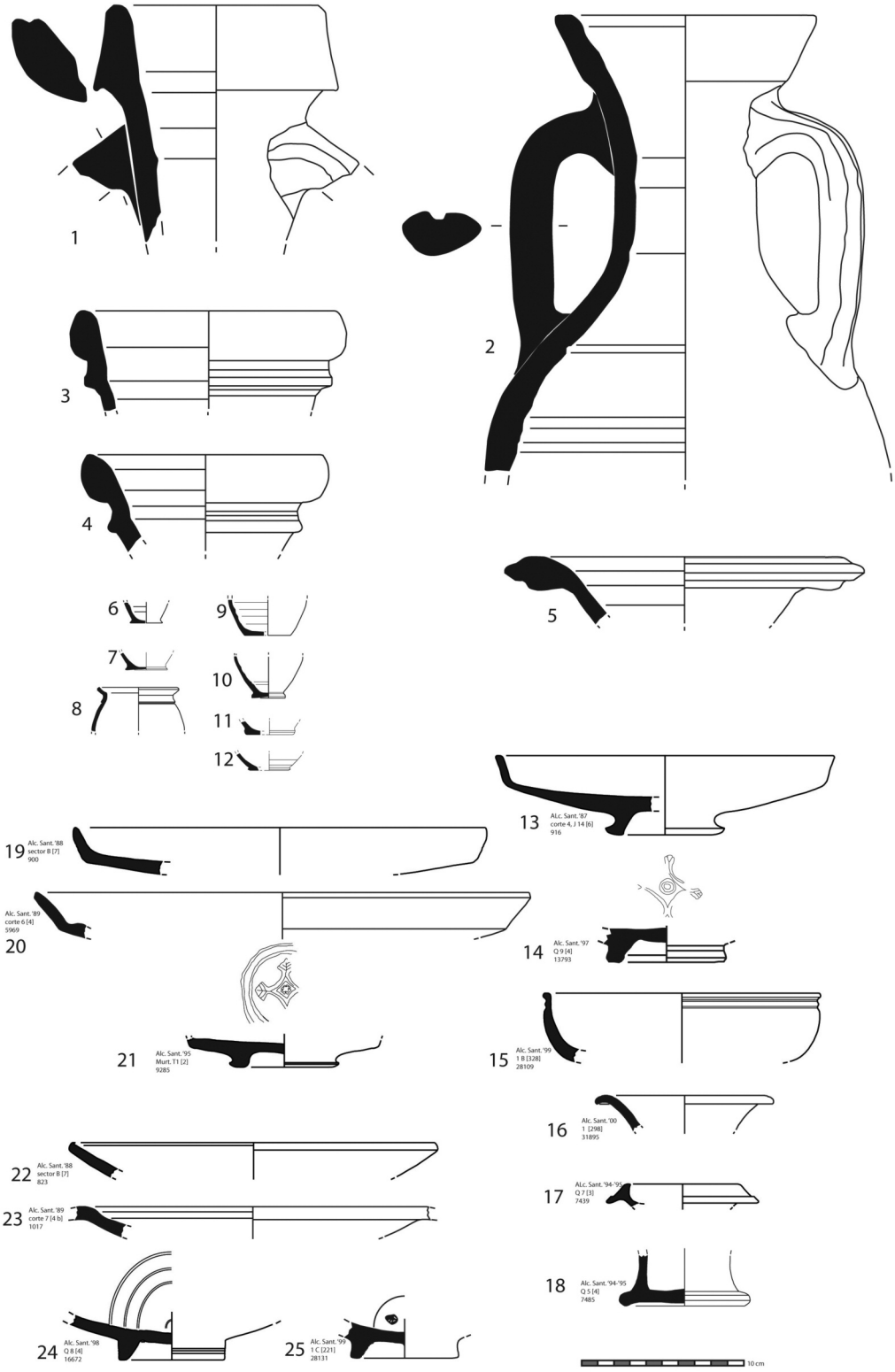

FIGURA 4. Materiales provenientes de contexto de século I a.C. das escavações da Alcáçova de Santarém: **1.** Dressel 1, adaptado da Bargão, 2006; **2.** Haltern 70, adaptado da Almeida, 2006; **3 e 4.** Classe 67, adaptado da Almeida, 2006; **5.** Maña C2, adaptado da Almeida, 2006; **6 a 12.** Paredes finas, adaptado da Arruda e Sousa, 2003; **13 a 18.** Campaniense B de *Cales*/Teano (Lamb. 1, 2, 3, 4 e Lamb. 7); **19 a 21.** Campaniense a pasta cinzenta (Lamb. 5/7); **22 a 25.** Campaniense A (Lamb. 55, 36, fundos)

guilloché entre círculos concéntricos que sozinhos são bastante frequentes nos fundos internos das taças Lamb. 1 e na forma Lamb. 4. O repertório formal é constituido pelas formas Lamb. 1, 2 , 3, 4, 5, 7, 5/7.

A CERÂMICA CAMPANIENSE A PASTA CINZENTA[11]

Está representada no conjunto estudado por 145 fragmentos dos quais se conseguiram identificar 31 indivíduos. Em térmos de percentágens, este tipo de fabrico está representado por 14% do total dos fragmentos de cerâmica campaniense recolhida na Alcáçova de Santarém entre o 1983 e o 2001 e por 11% do NMI reconhecidos.

Presenta uma pasta de cor cinzenta que varia entre tons claros e escuros (M2.5Y 5/1-6/1-6/2-7/1, M 5Y 6/1-7/1, M 10YR 6/2-7/2). Os revestimentos variam entre um de cor negro/cinzento com nuanças verde-azeite, suave ao tacto, vidrificado sobre toda a peça embora alguns exemplares presentam este tipo de revestimento só no interior; se mostra bastante desgastado em todas as peças e outros composto por um verniz negro bem coprente, fino, de boa qualidade com algumas rugosidades na superfície, apresentando também reflexos metálicos, ás vezes iridescentes.

A nível decoratívo nota-se que os losangos impressos são presentes nos fundos dos pratos Lamb. 5/7 e que os círculos concêntricos, além de contêr os losangos, são sozinhos uma comum decoração em muitas peças.

O repertório formal é constituido pelas formas Lamb. 1/ F 2320, Lamb. 2 /F 1220-1230, Lamb. 3/ F 7550, Lamb.4, Lamb. 5/ F 2250, F1440/ Lamb. 6, Lamb. 7/ F 2270, F2865 (Lamb.16) ou F2610 (Lamb. 28), F2780/Lamb. 27 e fragmentos de asas de lucerna **(FIGURA 5)**.

CONTABILIZAÇÃO

O importante conjunto de campaniense proveniente das escavações que decorreram na Alcáçova de Santarém certificou de maneira significativa qual foi o tamanho da contribuição dos centros productores da Península itálica a nível de exportações concernentes o abastecimento de cerâmica fina de mesa na colónia de *Scallabis* durante os finais do século II e o século I a.C.

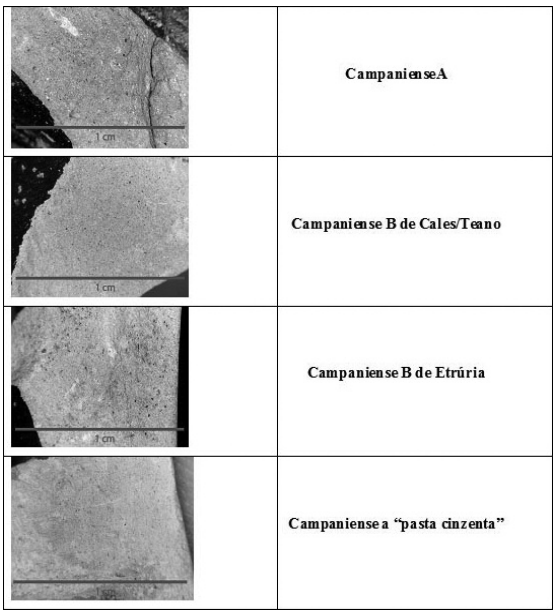

FIGURA 5. Fotos dos fabricos reconhecidos

A amostra em estudo compreende 1058 fragmentos de cerâmica campaniense, destes 396 foram enquadrados tipologicamente. Com o cálculo do NMI com base nos bordos se identificaram 295 indivíduos, dos quais o 74% pertence à produções de *Cales*/Teano, o 13% à produção em campaniense A, o 11% à produções em pasta cinzenta e só um 3% à produções da Etrúria **(FIGURA 6)**.

COMENTÁRIO FINAL

Que a cerâmica campaniense é um dos mais importante indicadores da presença romana durante o período tardorepublicano na Península Ibérica está fora de dúvida. O amplo conjunto estudado proveniente da Alcáçova de Santarém mostra como as produções do norte da Campânia, nomeadamante dos territórios das colónias romanas de *Cales* e *Teanum*, tivessem sido utilizadas em larga medida, face às outras durante o século I a.C. A produção neapolitana está também atestada embora não al-

11. Recentes trabalhos do autor abordam de maneira mais pormenorizada esta tematica aportando novos dados quantitativos e qualitativos a este conjunto.

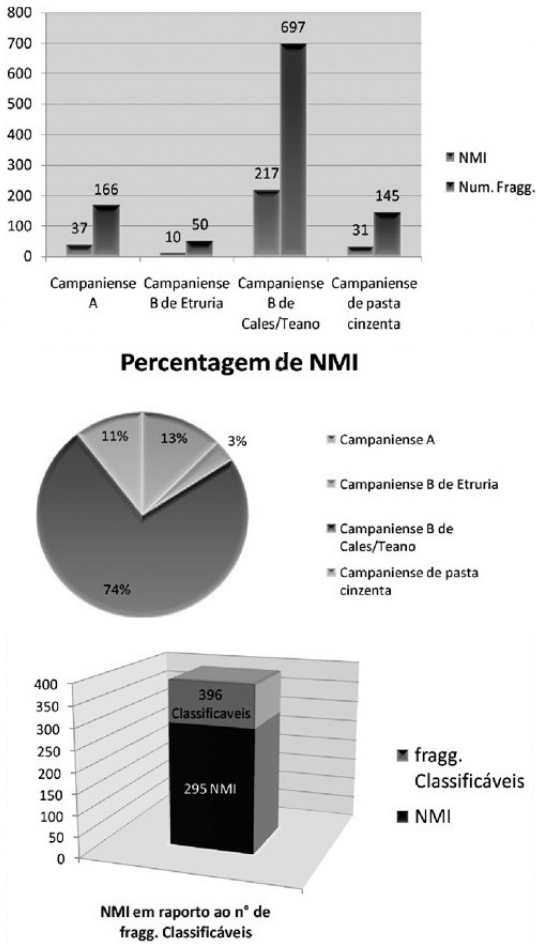

FIGURA 6. Gráficos quantitativos

cance o mesmo nível das exportações calenas e os fragmentos identificados como de produção etrusca são sujeitos às precárias atribuições que se baseiam numa simples descrição tecnológico-formal. É importante não esquecer que as produções em pasta cinzenta que tipologicamente pertencem ao repertório da cerâmica campaniensedo século I a.C. (Viegas, 2009, 141; Adroher e López Marcos, 2000, 152), estão quase sempre presentes onde as produções «universais» (ou seja campanienses A e B's) estão atestadas. Este carácter «associado» destas produções abre inevitavelmente novos cenários de interpretação relativos à produção e difusão deste típico artefacto «colonial» de período tardorepublicano. De facto seria pouco real não ipotizar que, à mesma maneira das ânforas e dos conteudos nelas invasados, a cerâmica campaniense de produção itálica não tivesse tido nenhum tipo de impacto «imitativo» nas olarias da Península Ibérica embora mantenham inegavelmente um carácter predominante e quase exclusivo durante todo o periodo de produção desta classe cerâmica. Provavelmente os «agêntes» deste «sucesso» podem ser multiplos mas se conseguem isolar claramente pelo menos dois. Em primeiro lugar o papel que revestiu o exército romano na difusão e na posterior «aceitação/imposição» dos *mores romanorum* durante o processo de conquista da Península Ibérica é inquestionável sendo eles os primeiros e diretos consumidores desta cerâmica fina de mesa. Isto introduz um outro factor que contribuiu também à sua difusão: o comércio/abastecimento marítimo de productos alimentares e manufacturados durante e depois a fase de conquista da Península Ibérica por parte de varias tipologias de *mercatores* e *negotiatores* que está bem atestado nas diferentes cargas de naufrágios na parte ocidental da bácia do Mediterrâneo durante o periodo tardorepublicano[12]. Estas nos indicam uma estrita ligação entre as ânforas Greco-itálicas e/ou Dressel 1 que continham vinho itálico das regiões tirrénicas da Península Itálica (Campânia, Lacio e Etrúria) e as cerâmicas de tipo campaniense.

Em particular quatro importantes variáveis determinaram os tempos, as tipologías cerâmicas e a quantia destas introduzidas na Península Ibérica e podem ser resumidas em: 1. os dois «agêntes» acima referidos, 2. a produção dos centros itálicos que foram causa das diferentes quantias e tempos de produção dos alimentos (o vinho envasado em ânforas) e do que há de relacionado com isto ou seja a cerâmica para o serviço de mesa (a campaniense) e 3. todos os factores que tenham consequências nas movimentações e no abastecimento do exército, nas cargas comerciadas e na produção

12. Muitos são os achados marítimos que confirmam esta ilação: a partir dos inícios do século II a.C.-meados da mesma centúria pode-se mencionar o naufrágio de La Ciotat A, L'Estartit (Ilha Pedrosa, costa catalá) e Filicudi A (Ilhas Eolias); para o início do século I a.C. o de Cavaliére (Le Lavadou), Sant Jordi A/I (Maiorca), Spargi (Cerdenha), Grand Congloué 2; para os meados do século I a.C. o da Mandrague de Gien (Var), Titan (Ilhas Hyeres), Planier 3 o C (Marselha), Fos 1, San Ferreol (Cartagena). Veja-se Parker, 1992.

dos centros itálicos nomeadamente os acontecimentos socio-políticos das colónias itálicas e do sistema produtivo das *villae.*

Não se pode excluir que ao tempo da *deductio* da cidade nos meados do século I a.C. o exercito romano fosse um importante, se não determinante, «agênte» de difusão de productos itálicos enquanto ainda envolvido em acções viradas à conquista dos territórios a norte do Tejo (recordam-se as campanhas do César no 61-60 a.C. sem esquecer que entre o 49 e o 45 a.C. a Península Ibérica foi palco da guerra civil entre César e Pompéio que não interessou directamente os territórios da futura provincia de *Lusitania* mas que foi causa duma maciça presença e movimentação de militares). Como já referido, o mesmo topónimo atribuido desde o início a esta colónia foi *Scallabis Praesidium Iulium*, inegável indício de como o caracter militar foi à base da fundação da cidade.

Se os dados históricos definem isto como um período turbulento, o mesmo não se pode afirmar a nível comercial: de facto, os dados relatívos às importações da Península Itálica em Santarém não sugerem uma quebra ou uma falta destes productos por causa das acções militares mas sim um contínuo afluxo de bens importados.

Outros centros do território hoje português mostram intensas ligações com o território itálico no período compreendido entre os meados/finais do século II e o I a.C. Os conjuntos de campaniense estudados revelam uma importante papel que jogaram os hábitos romanos no seio das comunidades algarvias em Faro, Monte Molião (Lagos), Castro Marim e alentejanas em Mértola e Mesas do Castelinho. O repertório tecnologico-formal aponta para formas em campaniense A maioritariamente dos meados do século II a.C. sendo também conhecidas formas do século I a.C.: em Faro —Lamb. 5/7, 6, 8, 27, 28, 31, 33, 36, 42, 55— (Viegas, 2009, 142-143) e Monte Molião —Lamb. 5, 5/7, 6, 8B, 25, 27, 27c, 31 36, F3131— (Dias, 2010, 58) a amostra parece ser iguál quer em térmos morfológicos quer de quantias; em Mértola —Lamb.6, 22, 31, 33, 36— (Luis, 2003, 107) a maioria da campaniense pertence a este fabrico mas em Mesas do Castelinho —Lamb. 5, 5/7, 6, 23a, 25, 27, 28, 31/33, 33, 36, 48, 55— (Alves, 2010, II, tabela 3) este fabrico quase se equipara ao de *Cales*/Teano e em Castro Marim (Lamb. 1, 5, 7. 31 e 36) a campaniense A está presente mas só em número muito reduzido. Por quanto concerne as produções B de *Cales*/Teano estes sítios mostram um repertório similar (Lamb. 1, 2, 3, 4, 5, 5/7, 7, 8, 10, Pasq. 127)[13] devido à forte diminuição de formas que caracteriza este tipo de produção durante o século I a.C. A produção da Etrúria está quase ausente e as em pasta cinzenta presentam percentagens muito reduzidas e enquadraveis no século I a.C.

Os dados relativos á campaniense da parte meridional do território hoje português depõem a favor duma leitura do «comércio» (no sentido de relações e contactos) que se estabeleceu entre estas paragens e a Península Itálica durante os meados do século II e o século I a.C. como dum contínuo, embora provavelmente não exclusivo, abastecimento militar. Portanto, seguindo históricamente as movimentações militares romanas na Península Ibérica, os primeiros sítios a ser abastecidos devíam ser os algarvios/alentejanos para depois chegar naqueles mais a norte. A campaniense de Santarém pode-se enquadrar nesta perspectiva, apesar de apresentar formas em campaniense A de meados/finais do século II a.C. que tem relativamente baixas percentagens se comparadas àquelas em campaniense B de *Cales*/Teano e que são também muito baixas quando comparadas à quantia exumada nos outros sítios portugueses acima referidos. A maioria dos fragmentos de campaniense encontrados nas escavações entre o 1983 e o 2001 mostra como quase o 70% pertence à campaniense B de *Cales*/Teano com formas que se enquadram no século I a.C., cronologia confirmada também dos contextos e das associações de materiais já descritas facto que atesta uma forte presença dos hábitos romanos na Alcáçova durante o século I a.C. provavelmente acentuado depois da *deductio* da colonia **(FIGURAS 7, 8 9 e 10)**.

13. Vejam-se os autores acima referidos.

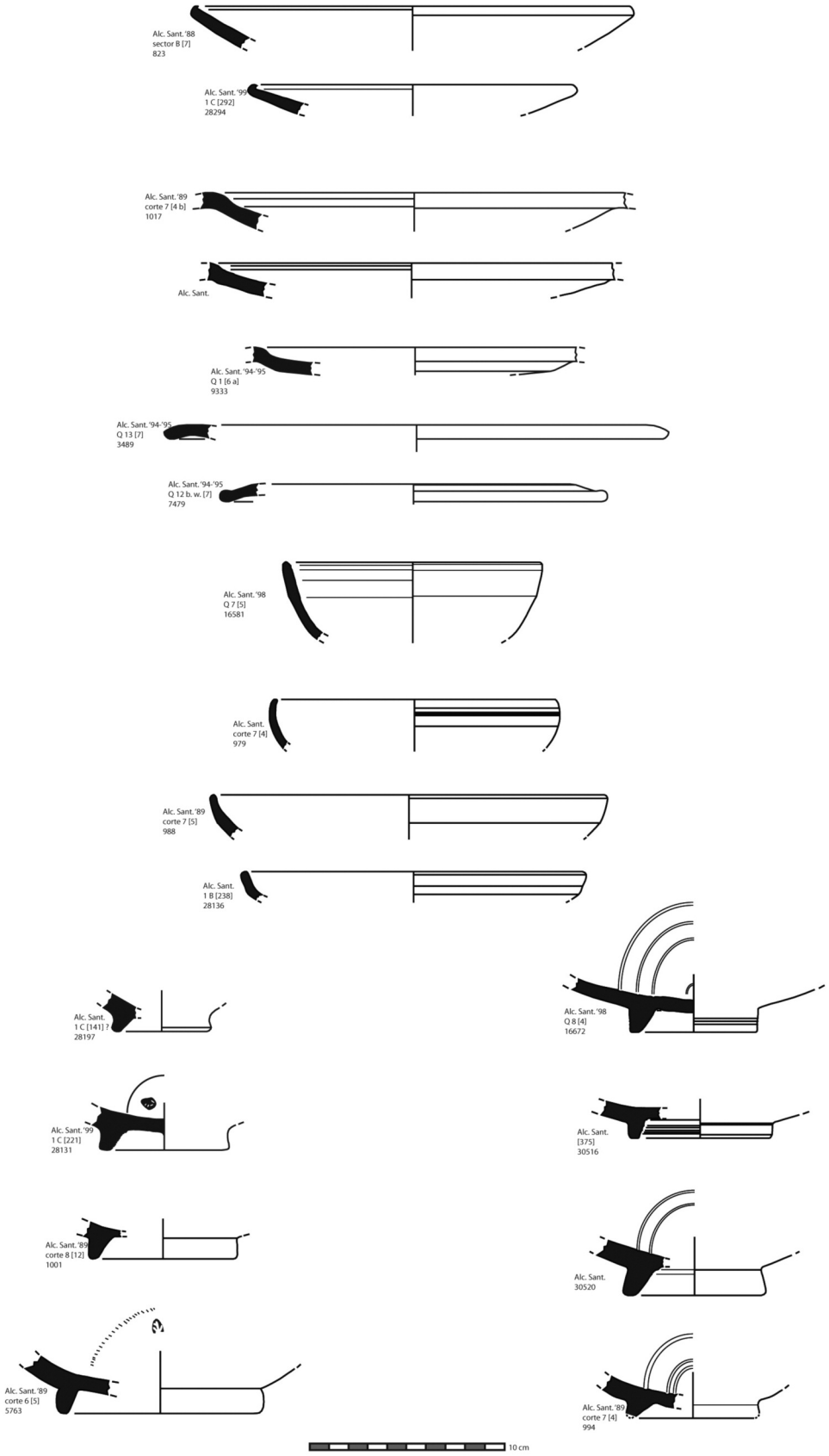

FIGURA 7. Amostra de Campaniense A

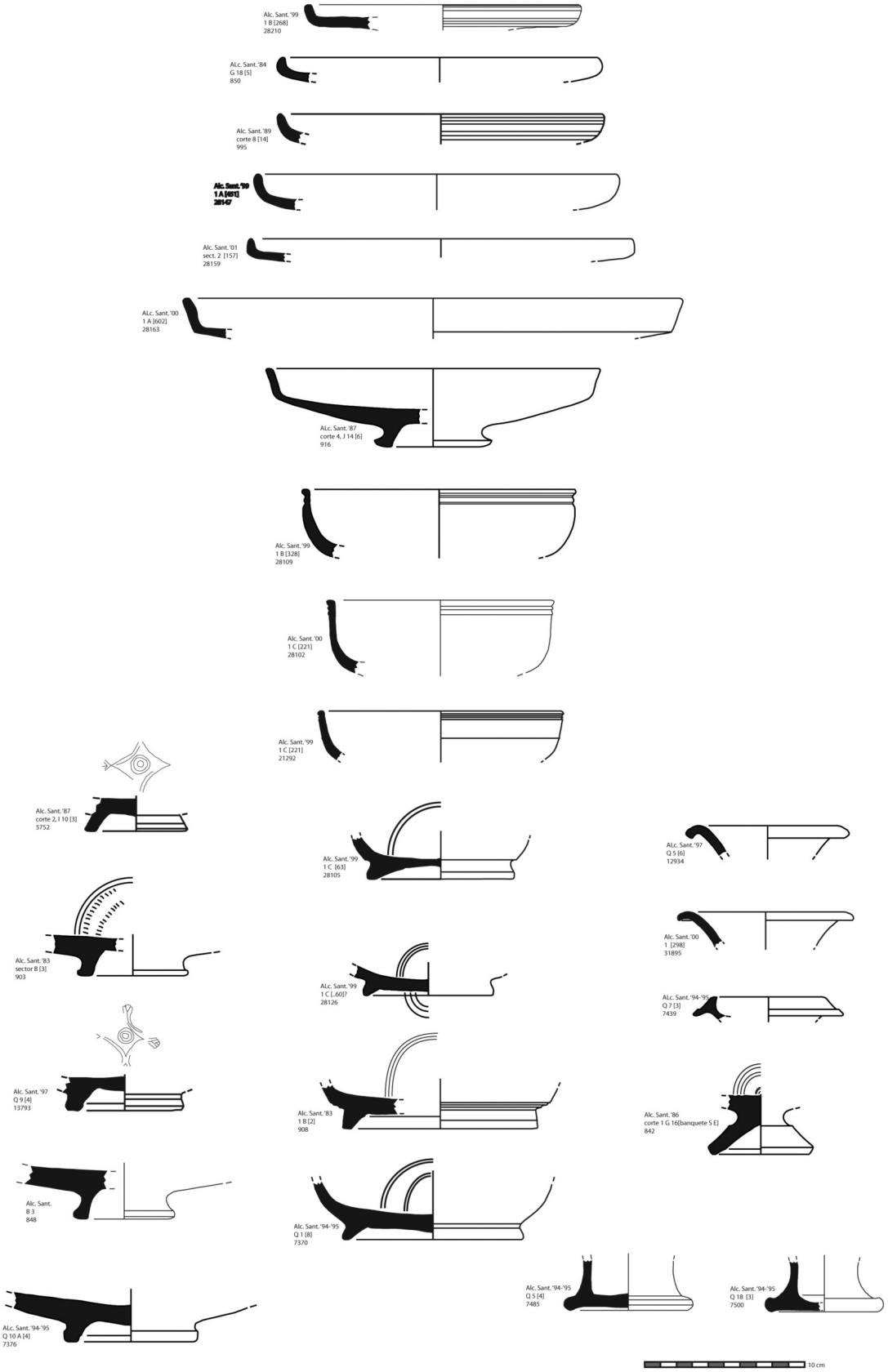

FIGURA 8. Amostra de Campaniense B de *Cales*/Teano

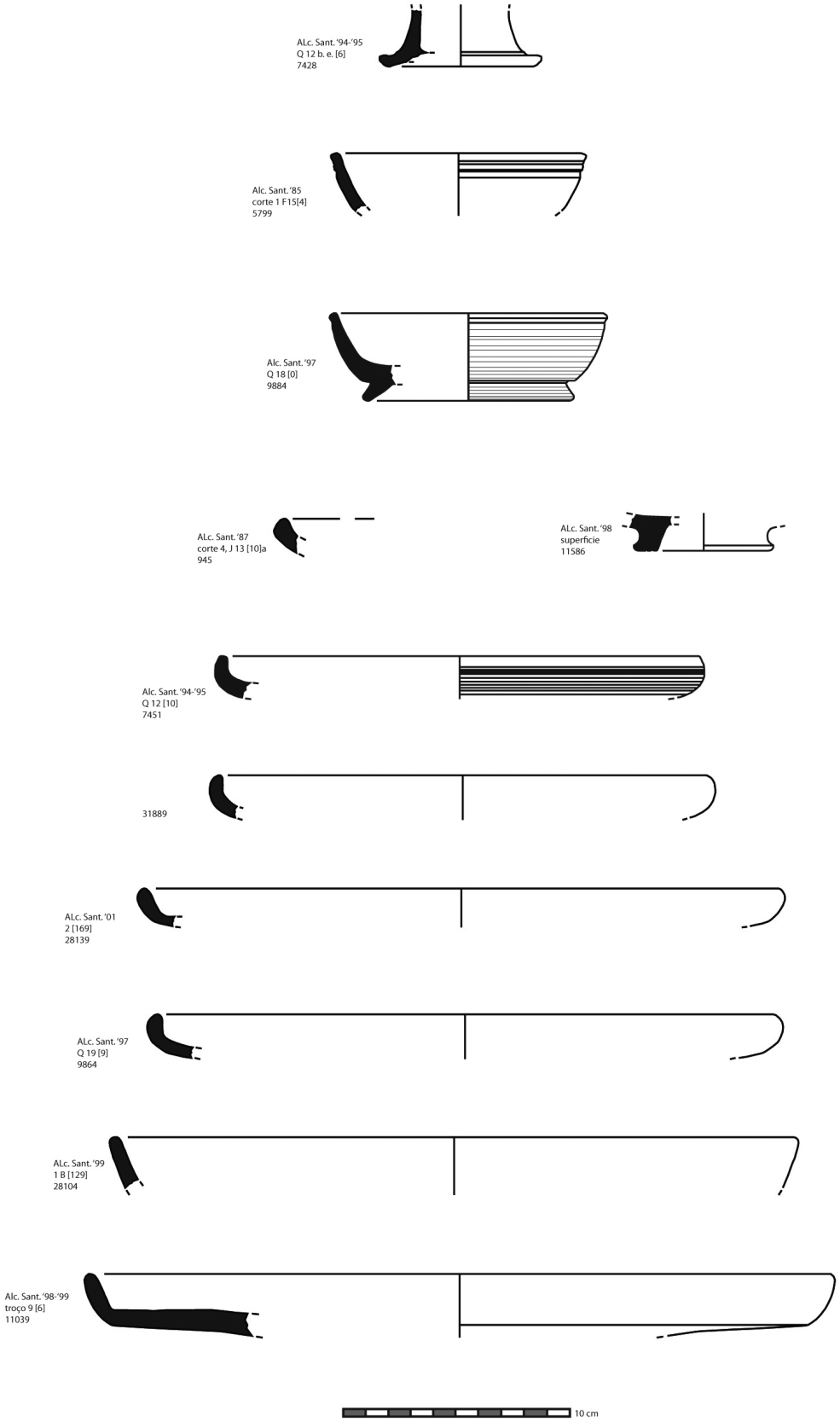

FIGURA 9. Amostra de Campaniense B da Etrúria

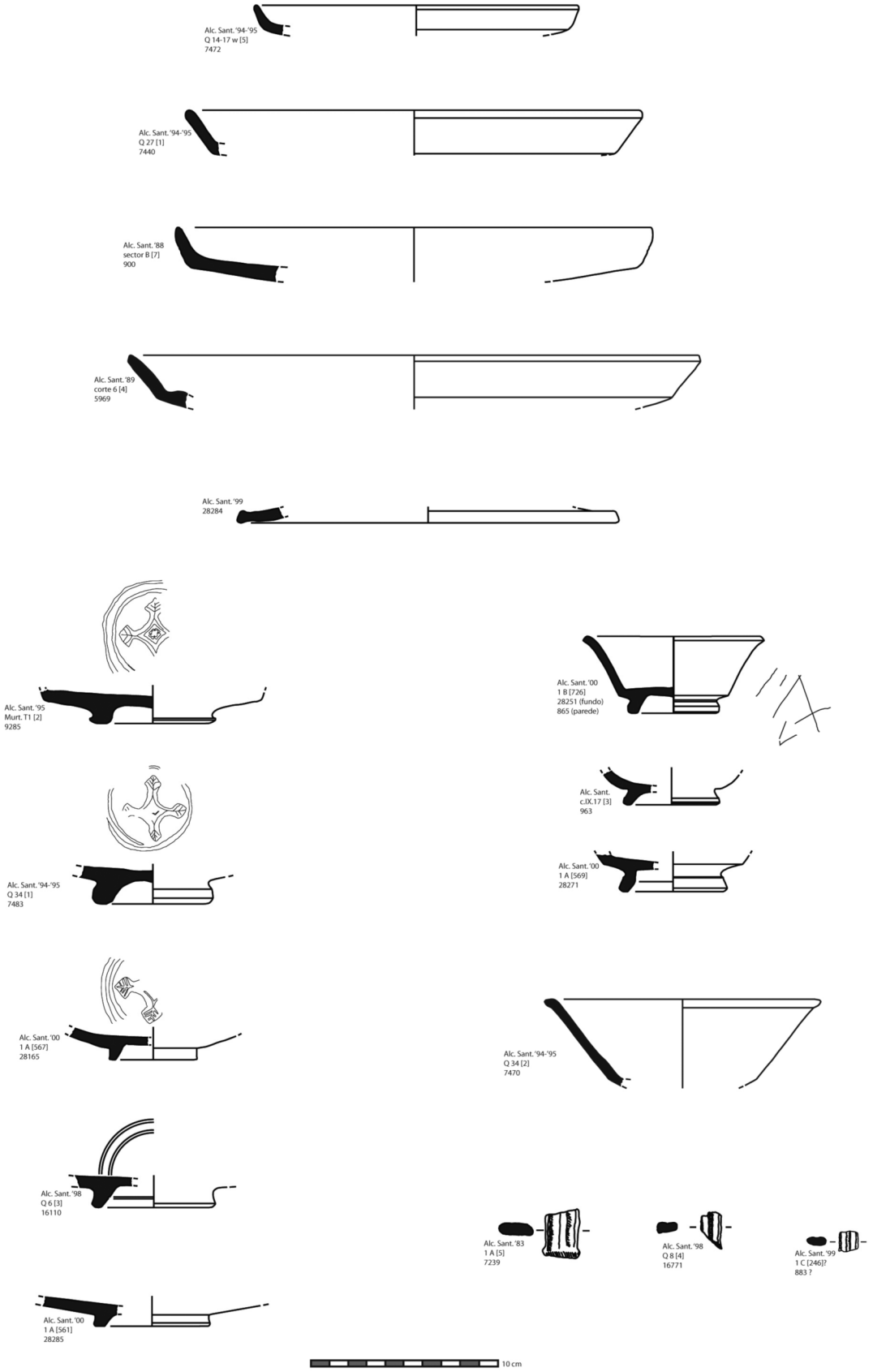

FIGURA 10. Amostra de Campaniense a pasta cinzenta

BIBLIOGRAFIA

ADROHER, A.M. e LOPEZ MARCOS, A. (1996): "Las ceràmicas de barniz negro. II. Ceràmicas campanienses", *Florentia Iliberitania* 7, pp. 11-37.

ADROHER, A.M. e LOPEZ MARCOS, A. (2000): "Contextos de barniz negro de la alta Andalucía entre los siglos II y I a.C.", in X. Aquilué, J. García Roselló e J. Guitart (coords.): *La ceràmica de vernís negre dels segles II i I aC: Centres productors mediterranis I comercialització a la Península Ibèrica*, Taula rodona, (Empúries 1998), Museu de Mataró/Museu de Catalunya (Empúries)/Universitat Autónoma de Barcelona, Mataró, pp. 149-176.

ALARCÃO de, J. (1974): *Portugal Romano*, Lisboa/Cacem.

ALMEIDA, R.R. (2006): *As produções anfóricas do Guadalquivir no quadro das importações de Scallabis*, dissertação de mestrado apresentada na Faculdade de Letras da Universidade de Lisboa.

ALVES, C. (2010): *A cerâmica campaniense de Mesas do Castelinho*, dissertação apresentada na Faculdade de Letras da Universidade de Lisboa.

AQUILUÉ, X.; GARCÍA ROSELLÓ, J. e GUITART, J. (coords.) (2000): *La ceràmica de vernís negre dels segles II i I aC: Centres productors mediterranis I comercialització a la Península Ibèrica*, Taula rodona, (Empúries 1998), Museu de Mataró/Museu de Catalunya (Empúries)/Universitat Autónoma de Barcelona, Mataró.

ARRUDA, A.M. (1997): *As cerâmicas áticas do Castelo de Castro Marim*, Lisboa.

ARRUDA, A.M. e ALMEIDA, R.R. (1999): "Importações de vinho itálico para o território português: contextos, cronologias e significado", *Actas da IIIe Table ronde sur la Lusitanie romaine*, (Madrid, 1 e 2 de Dezembro 1997), Casa de Velazquez, Madrid, pp. 307-337.

ARRUDA, A.M. e SOUSA, E. (2003): "Cerâmica de paredes finas da Alcáçova de Santarém", *Revista Portuguesa de Arqueologia* 6, nº 1, pp. 235-286.

ARRUDA, A.M. e VIEGAS, C. (1999): "The roman Temple of Scallabis (Santarém-Portugal)", *Journal of Iberian Archaeology* 1, pp. 185-224.

ARRUDA, A.M.; VIEGAS, C. e BARGÃO, P. (2005): "As ânforas da Bética costeira na Alcáçova de Santarém", *Revista Portuguesa de Arqueologia* 8, nº 1, pp. 279-297.

BARGÃO, P. (2006): *As importações anfóricas do Mediterrâneo durante a época Romana republicana na Alcáçova de Santarém*, dissertação apresentada à Faculdade de Letras da Universidade de Lisboa para obtenção do garu de Mestre (policopiado).

DELGADO, M. (1971): "Cerâmica campaniense em Portugal", *II Congresso Nacional de Arqueologia*, Coimbra, vol. 2, pp. 403-420.

DIAS, V. (2010): *A campaniense de Monte Molião (Lagos)*, dissertação apresentada na Faculdade de Letras da Universidade de Lisboa.

DIOGO, A.M.D. (1993): "Ânforas pré-romanas dos Chões de Alpompé (Santarém)", *Estudos Orientais IV: Os Fenícios no território Português*, Lisboa, pp. 215-227.

DIOGO, A.M.D. e TRINIDADE, L. (1993/94): Materiais provenientes de Chões de Alpompé (Santarém), *Conimbriga* 32-33, pp. 263-281.

FABIÃO, C. (1998a): *O Mundo Indígena e a sua Romanização na área céltica do território hoje português*, dissertação apresentada à Faculdade de Letras de Lisboa para obtenção do grau de Doutor, (policopiado).

FABIÃO, C. (1998b): "O vinho na Lusitânia: reflexões em torno de um problema arqueológico", *Revista Portuguesa de Arqueologia* 1, nº 1, pp. 169-197.

FABIÃO, C. e GUERRA, A. (1996): "A ceramica campaniense do acampamento romano da Lomba do Canho (Arganil)", *OPHIUSSA zero*, pp. 109-131.

FARIA, A. (1999): "Colonização e municipalização nas províncias hispano-romanas: reanálise de alguns casos polémicos", *Revista Portuguesa de Arqueologia* 2, nº 2, pp. 29-50.

GLIOZZO, E. e MEMMI TURBANTI, I. (2004): "Black glaze pottery: production site and technology in northern Etruria. Part I: provenance studies", *Archaeometry* 46, 2, pp. 201-255.

GUERRA, A. (1995): *Plinio-o-Velho e a Lusitânia*, Lisboa.

LAMBOGLIA, N. (1952) "Per una classificazione preliminare della ceramica campana", *I Congresso Internazionale di Studi Liguri*, pp. 139-206.

LUIS, L. (2003): *As cerâmicas campanienses de Mértola*, Trabalhos de Arqueologia, 27, Instituto Português de Arqueologia, Lisboa.

MANTAS, V. (1993): *Rede Viária na Faixa Atlântica entre Lisboa e Braga*, dottorato alla Facultà di Letras dell'Università di Coimbra.

MONTAGNA PASQUINUCCI, M. (1972): "La ceramica a vernice nera del Museo Guarnacci di Volterra", *Mélanges de l'Ecole française de Rome. Antiquité* tomo 84, nº 1, pp. 269-498.

MOREL, J.-P. (1965): "Céramiques à vernis noir de Pompéi", *Rei Cretariae Romanae Fautorum Acta* VII, pp. 81-103.

MOREL, J.-P. (1981): *Céramique campanienne: les formes*, Bibliothèque des écoles françaises d'Athènes et de Rome fasc. 244, Roma.

MOREL, J.-P. e PICON, M. (1995): "Les céramique étrusco-campanienne: recherches en laboratoire", *Ceramica romana e archeometria: lo stato degli studi*, Roma, pp. 23-45.

OLCESE, G. e PICON, M. (1998): "Ceramiche a vernice nera in Italia ed analisi di laboratorio: fondamenti teorici e problemi aperti", *Indagini archeometriche relative alla ceramica a vernice nera: nuovi dati sulla provenienza e la diffusione*, Atti del Seminario internazionale di studio (Milano, 22-23 novembre 1996), Milano, pp. 31-37.

PARKER A.J. (1992): *Ancient Shipwrecks of the Mediterranean and Roman Provinces*, British Archaeological Reports International Series 580, Oxford.

PEDRONI, L. (1986-1990): *Ceramica a vernice nera da Cales*, voll. 1 e 2, Napoles.

PEDRONI, L. (2001): *Ceramica calena a vernice nera. Produzione e diffusione*, Napoles.

PEREIRA, C. (2008): *As lucernas romanas de Scallabis*, tese de mestrado apresentada na Faculdade de Letras da Universidade de Lisboa.

PY, M.; ADROHER A. e SÁNCHEZ, C. (2001): *Dicocer2. Corpus des céramiques de l'âge du Fer de Lattes (fouilles 1963-1999)*, *Lattara* 14, 2 vols., Lattes.

ROCA, M. e PRINCIPAL, J. (eds.) (2007): *Les imitacions de vaixella fina importada a la Hispania Citerior (segles I aC - I dC),* Sèrie Documenta 6, Tarragona.

SANMARTÍ, E. (1978): *La cerámica campaniense de Emporion y Rhode*, 2 vols., Barcelona.

SANMARTÌ, E. e PRINCIPAL, J. (1997): "Las cerámicas de importación, itálicas e ibéricas, procedentes de los campamentos numantinos", *Revista d'Arqueología de Ponent* 7, pp. 35-75.

VIEGAS, C. (2003): *A terra sigillata da Alcáçova de Santarém – Economia, comércio e cerâmica*, Trabalhos de Arqueologia 26, Lisboa.

VIEGAS, C. (2009): *A ocupação romana do Algarve: estudo do povoamento e economia do Algarve central e oriental no período romano,* Doutoramento em Arqueologia na Universidade de Lisboa, Faculdade de Letras - Departamento de Historia, voll. I e II.